Praxis Elite

Gebruikershandleiding en onderhoudsvoorschriften










Doc. Nummer: IFU-NL-PRAXIS-001
Versie: 1.1
Datum: 23-11-2026

CE

1. ALGEMENE INFORMATIE....4
1.1 Doel van dit document....4
1.2 Fabrikant....4
1.3 Productstatus en regelgeving....4
1.4 Gebruikersprofiel....4
1.5 Symbolen....4
2. Toepassing en gebruikscontext....5
2.1 Beoogd gebruik....5
2.2 Gebruikers en patiënten....5
2.3 Toepassingsgebied....5
2.4 Gebruikslimieten....5
2.5 Opslag en transport....5
2.6 Fabrikantverklaringen....6
3. Veiligheid en waarschuwingen....6
3.1 Algemene veiligheidsprincipes....6
3.2 Gebruik gerelateerde risico's....6
3.3 Veilig gebruik....6
3.4 Incidenten en meldingen....7
4. Product opbouw en configuratie....8
4.1 Algemene uitvoering....8
5. Technische specificaties....13
5.1 Technische gegevens....13
6. Installatie en ingebruikname....14
6.1 Levering....14
6.2 Controle bij ontvangst....14
6.3 Eerste gebruik....14
7. Gebruik en bediening....15
7.1 Voorwaarden vóór gebruik....15
7.2 Bediening....15
7.2.1 Hoogteverstelling....15
7.2.1.1 Elektrisch....15
7.2.1.2 Hydraulisch....15
7.2.2 Verstellen van bekleding delen....16
7.2.2.1 Gasveerbediening....16
7.2.2.2 Elektrisch verstelbaar....16
7.2.2.3 Gezichtsuitsparing....16
7.2.3 Verplaatsen en positioneren....17
7.3 Accessoires & extra opties....18
7.3.1 Mogelijke accessoires & extra opties....18
7.3.2 Gebruik van accessoires....19
7.3.2.1 Papierrolhouders....19

7.3.2.2 Adapters....19
7.3.2.3 Steunen....20
7.3.3 Gebruik van extra opties....22
7.3.3.1 Valhekken....22
7.3.3.2 Verhogingsset....23
7.3.3.3 Papegaai....23

8. Reiniging en hygiëne....25

8.1 Bekledingsmateriaal....25
8.2 Reiniging....25
8.3 Desinfectie....25
8.4 Beperkingen....26

9. Onderhoud en inspectie....27

9.1 Dagelijkse controle....27
9.2 Preventief onderhoud....27

10. Storingen en ondersteuning....28

10.1 Algemeen....28
10.2 Veel voorkomende storingen....28
10.3 Ondersteuning....28

11. Afvoer....29

11.1 Algemeen....29
11.2 Hergebruik en circulariteit....29

12. Garantie....29

12.1 Garantievoorwaarden....29
12.2 Uitsluitingen....29
12.3 Reparaties....29
12.4 Reserveonderdelen....30

1. ALGEMENE INFORMATIE

1.1 Doel van dit document

Deze handleiding bevat informatie voor een veilig, correct en praktisch gebruik van het apparaat en is bedoeld voor zowel gespecialiseerd persoon als eindgebruiker.
Wij adviseren u om de volledige handleiding aandachtig door te nemen voordat u het product in gebruik neemt.

Bij vragen of onduidelijkheden kunt u contact opnemen met uw leverancier; Deze kan u van passend advies voorzien.

Het belang van raadplegen en begrijpen van deze handleiding wordt op het product aangegeven met het volgende symbool:



Volg de instructies voor gebruik

1.2 Fabrikant

Wesseling BV
Venenweg 31
1161 AK Zwanenburg,
Nederland
Tel.+31 204975183
Website: www.wesseling-bv.com
Mail: info@wesseling-bv.com

1.3 Productstatus en regelgeving

Dit product is een medisch hulpmiddel klasse I conform Verordening MDR (EU) 2017/745.
Het product voldoet aan de algemene veiligheids- en prestatie-eisen zoals beschreven in Bijlage I.

1.4 Gebruikersprofiel

Het product is uitsluitend bedoeld voor professioneel gebruik door gekwalificeerd personeel.

1.5 Symbolen

De verschillende symbolen in deze gebruiksaanwijzing en op de apparatuur zelf zijn bedoeld om de aandacht van de gebruiker te vestigen op belangrijke veiligheidswaarschuwingen en nuttige informatie. Houdt u aan alle waarschuwingen en beperkingen en wees bedachtzaam op alle aangekondigde gevaren.

Let op!

'Let op!' wijst op aanbevolen handelen om gebruikers te informeren over gebruik, onderhoud en de toestand van de tafel, maar dat er geen direct gevaar op schade of letsel voor gebruiker is. Als deze waarschuwingen niet in acht worden genomen kan dit wel tot schade leiden aan de apparatuur.

Waarschuwingen

Waarschuwingen worden gebruikt om gebruikers en patiënten te wijzen op een risico van letsel of gevaar als de beschreven procedures en voorwaarden tijdens gebruik of onderhoud niet zorgvuldig worden opgevolgd.

Gevaar

Dit symbool wijst op instructies of procedures die, als ze niet worden opgevolgd, kunnen leiden tot een risico op een elektrische schok.

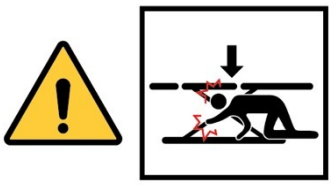	
Waarschuwing: gevaar voor beknelling of letsel bij het verstellen van de behandeltafel. Houd handen, hoofd en andere lichaamsdelen uit de bewegende delen en onder het ligvlak tijdens bediening.	Waarschuwing: gevaar voor beknelling bij het elektrisch of hydraulisch verstellen van de behandeltafel. Houd handen, voeten en benen uit de buurt van het schaarmechanisme en het onderstel tijdens bediening.

2. Toepassing en gebruikscontext

2.1 Beoogd gebruik

De behandeltafel is bedoeld voor het ondersteunen en positioneren van patiënten of cliënten tijdens medische, therapeutische of cosmetische behandelingen.
Het product maakt een stabiele en ergonomische werkhouding mogelijk.

2.2 Gebruikers en patiënten

Gebruik is uitsluitend toegestaan door professionals. Patiënten mogen het product niet zelfstandig bedienen.

2.3 Toepassingsgebied

Geschikt voor gebruik in professionele binnenomgevingen zoals behandelruimtes en medische praktijken.

2.4 Gebruikslimieten

Gebruik is niet toegestaan:

- Buiten professionele binnenomgevingen
- Buiten de gespecificeerde belastinggrenzen
- Voor andere doeleinden dan beschreven

2.5 Opslag en transport

- Temperatuur: -10 °C tot +50 °C
- Luchtvochtigheid: 10% tot 90%

2.6 Fabrikantverklaringen

- Het product is geen meetinstrument
- Het product is niet bedoeld voor klinisch onderzoek
- Het product is niet steriel en niet bedoeld voor eenmalig gebruik
- Correct functioneren vereist onderhoud volgens deze gebruiksaanwijzing
- Gebruik is beperkt tot de beschreven toepassingen

3. Veiligheid en waarschuwingen

3.1 Algemene veiligheidsprincipes

Controleer het product vóór elk gebruik op correcte werking en veiligheid.

3.2 Gebruik gerelateerde risico's

Risicocode	Waarschuwing
R-01	**Beknellingsgevaar**: Houd handen, voeten en andere lichaamsdelen weg van bewegende delen
R-02	**Elektrisch Risico:** Gebruik niet bij beschadigde kabels
R-03	**Kantelgevaar:** Zorg voor stabiele ondergrond

Let op!

De volgende restrisico's blijven aanwezig ondanks getroffen maatregelen:

- *Beknelling bij bewegende delen*
- *Elektrisch risico bij defecte componenten*

3.3 Veilig gebruik

Voor een veilig gebruik van de behandeltafel dient de gebruiker onderstaande voorschriften strikt in acht te nemen. Het niet naleven van deze instructies kan leiden tot letsel van patiënt of gebruiker of schade aan het product.

De behandeltafel mag niet worden gebruikt in de volgende situaties:

- Wanneer de gebruiker de gebruiksaanwijzing niet volledig heeft gelezen en begrepen
- Wanneer de belasting hoger is dan de aangegeven maximale capaciteit
- Zonder continu visueel contact met de patiënt
- Wanneer de patiënt en/of de tafel niet stabiel gepositioneerd is
- Wanneer de tafel niet volledig op de poten staat tijdens stilstand, behandeling of transfer van de patiënt
- Wanneer het product is aangepast of gewijzigd ten opzichte van de oorspronkelijke configuratie
- Wanneer besturingselementen of onderdelen defect of gedeeltelijk defect zijn
- Wanneer instellingen onjuist zijn of een risico kunnen vormen voor patiënt of gebruiker

Waarschuwingen

Gebruik de behandeltafel uitsluitend wanneer deze correct is ingesteld en stabiel staat, om valgevaar en letsel te voorkomen.

Tijdens gebruik moet ook rekening worden gehouden met de volgende veiligheidsvoorschriften:

- Houd lichaamsdelen uit de buurt van bewegende onderdelen en scharnierpunten
- Voorkom beknelling bij het verstellen van onderdelen
- Zorg dat de patiënt correct gepositioneerd blijft tijdens elke beweging



Waarschuwingen

Onjuist gebruik van verstelbare delen kan leiden tot beknelling of plotselinge bewegingen van de patiënt.

Voor producten met elektrische componenten gelden aanvullende voorschriften:

- Sluit de tafel uitsluitend aan op een elektrische installatie die voldoet aan de geldende veiligheidsnormen
- Voorkom dat vloeistoffen in contact komen met elektrische onderdelen
- Ontkoppel altijd de voeding voordat onderhoud wordt uitgevoerd of de tafel wordt verplaatst
- Voorkom beschadiging van kabels (niet trekken, knikken of beknellen)
- Controleer kabels regelmatig op slijtage of beschadiging en vervang deze indien nodig



Gevaar

Werk nooit aan elektrische onderdelen terwijl het product is aangesloten op de voeding.

3.4 Incidenten en meldingen

Meld een ernstig incident dat zich met het product heeft voorgedaan aan de fabrikant (zie 1.2 Fabrikant) en aan de bevoegde autoriteit van de lidstaat waar de gebruiker en/of de patiënt is gevestigd. In Nederland is dat de Inspectie Gezondheidszorg en Jeugd (IGJ).

4. Product opbouw en configuratie

4.1 Algemene uitvoering

Het product is verkrijgbaar in verschillende configuraties die van elkaar verschillen in:

- Kleur frame
- Hoogteverstelling en bediening
- Uitvoeringen
- Breedte en uitsparingen

De productcode, die op het etiket van het product zelf staat, dient om alle kenmerken van de configuratie van het apparaat te identificeren.
U kunt de code hieronder samenstellen om snel de configuratie van uw product te kunnen raadplegen.

0	1	*	*	.	*	*	*	*	*	*	*	.	*	*	*
1	2	3	4	.	5	6	7	8	9	10	11	.	12	13	14

Positie 1-2
Geeft de modelnaam aan: 01 = Praxis

Positie 3-4
Geeft het modeltype aan

(Praxis) 1 Junior	01
(Praxis) 1	02
(Praxis) 2	03
(Praxis) 3	04
(Praxis) 3 Comfort	05
(Praxis) 4	06
(Praxis) 4 Comfort	07
(Praxis) 3 Podo	08
(Praxis) 4 Podo	09

		
01 + 02	03	04
		
05	06	07

	
08	09

Positie 5

Geeft de kleur frame aan:

Wit, RAL9010	1


1

Let op!

De Praxis is alleen leverbaar met een wit frame. Deze positie is altijd 1.

Positie 6

Geeft de hoogteverstelling aan:

Elektrisch in hoogte verstelbaar	1
Hydraulisch in hoogte verstelbaar	2

	
1	2

Positie 7+8

Geeft de bediening aan:

Pompbeugel	00
Voetschakelaar	01
Voetschakelaar in bakhouder	02
Rondomschakelaar	03
Handschakelaar	04
Dubbele handschakelaar	05
Dubbele voetschakelaar in bakhouder	06
Dubbele voetschakelaar	07

			
00	01	02	03
			
04	05	06	07

Let op!

Pompbeugel (00) alleen bij hydraulische hoogteverstelling (positie 6 = 2). De schakelaars (01 t/m 07) alleen bij elektrische hoogteverstelling (positie 6 = 1).
Dubbele schakelaars (05, 06 en 07) alleen in combinatie met een elektrisch verstelbaar rugdeel (positie 11 = 1). Niet mogelijk bij de Praxis 1 JR, Praxis 1, Praxis 3 Comfort en Praxis 4 Comfort.

Positie 9

Voorzien van controle box met Safety anti-collision software (SAC Systeem).
Uitleg functie: De besturing detecteert een blokkade tijdens het in hoogte verstellen en stopt de beweging, om beknelling en schade te voorkomen.

Nee	0
Ja	1

	
0	1

Positie 10
Voorzien van controle box met maximale hefcapaciteit van 250 kg (MAXCAP250)
Uitleg functie: Verhoogt de maximale hefcapaciteit van standaard 200 kg (Comfort: 175 kg) naar 250 kg.

Nee	0
Ja	1

	
0	1

Let op!

SAC (positie 9) en MAXCAP250 (positie 10) zijn alleen mogelijk bij elektrische hoogteverstelling en kunnen niet samen worden gekozen.

Positie 11
Voorzien van een tweede actuator voor het elektrisch verstellen van de rugleuning.

Let op!

NIET mogelijk bij de volgende modellen: Praxis 1 JR/Praxis 1/Praxis 3 Comfort/Praxis 4 Comfort
Positie 11 = 1 altijd in combinatie met een dubbele schakelaar (positie 7+8 = 05, 06 of 07).

Nee	0
Ja	1

	
0	1

Positie 12

Breedte van de bekleding

64 cm	1
70 cm	2
80 cm	3

Let op!

64 cm (1) is NIET mogelijk bij de Praxis 3 Comfort en Praxis 4 Comfort.

Positie 13

Voorzien van uitsparing voor gezicht

Nee	0
Ja	1

	
0	1

Let op!

Niet mogelijk bij de Praxis 1 JR, Praxis 1 en Praxis 3 Podo.

Positie 14

Voorzien van uitsparing in het zitdeel.

Let op!

NIET mogelijk bij de Praxis. Deze positie is altijd 0.

Nee	0


0

5. Technische specificaties

5.1 Technische gegevens

	Praxis 1 JR	Praxis 1	Praxis 2	Praxis 3	Praxis 4
Veilige werkbelasting	400 kg				
Max. patiëntgewicht	200 | 250 kg				
Hoogteverstelling Elektrisch	42 tot 112 cm met een snelheid van 7,5 mm/s – 8.000 N, 470 W, 2,0 Ah, slag 300 mm				
Hoogteverstelling Hydraulisch	48 tot 98 cm, hydraulische pomp, 10.000 N, slag 200 mm				
Verstelbare delen	-	-	1	2	3
Verstelbaar hoofd -/ rugdeel	-	-	0° tot +85°	0° tot +85°	0° tot +85°
Verstelbaar voetendeel	-	-		-85° tot +35°	-85° tot +35°
Wielen	Ø75 mm				
Remsysteem	Centraal aan achterzijde van de tafel				
Gewicht	± 100 kg	± 100 kg	± 100 kg	± 100 kg	± 100 kg
Lengte	130 cm	196 cm	198 cm	198 cm	200 cm
Breedte	64 cm | 70 cm | 80 cm				
Dikte polstering	± 60 mm | ± 70 mm				
Vulling	Polyether SG 90/30				
Kunstleer	skai® Tovega EN staynu				

	Praxis 3 Comfort	Praxis 4 Comfort	Praxis 3 Podo	Praxis 4 Podo
Veilige werkbelasting	400 kg (Comfort: 350 kg)			
Max. patiëntgewicht	200 | 250 kg (Comfort: 175 | 250 kg)			
Hoogteverstelling Elektrisch	60 tot 130 cm met een snelheid van 7,5 mm/s – 8.000 N, 470 W, 2,0 Ah, slag 300 mm		42 tot 112 cm met een snelheid van 7,5 mm/s – 8.000 N, 470 W, 2,0 Ah, slag 300 mm	
Hoogteverstelling Hydraulisch	60 tot 110 cm, hydraulische pomp, 10.000 N, slag 200 mm		48 tot 98 cm, hydraulische pomp, 10.000 N, slag 200 mm	
Verstelbare delen	2	3	3	4
Verstelbaar hoofd -/ rugdeel	0° tot +85°			
Verstelbaar voetendeel	-90° tot +35°		-85° tot +35°	
Wielen	Ø75 mm			
Remsysteem	Centraal aan achterzijde van de tafel			
Gewicht	± 100 kg	± 100 kg	± 100 kg	± 100 kg
Lengte	198 cm	200 cm	198 cm	200 cm
Breedte	64 cm | 70 cm | 80 cm (Comfort: 70 cm | 80 cm)			
Dikte polstering	± 60 mm | ± 70 mm			
Vulling	Polyether SG 90/30			
Kunstleer	skai® Tovega EN staynu			

6. Installatie en ingebruikname

6.1 Levering

Dit product wordt volledig gemonteerd geleverd en is direct klaar voor gebruik. De bekleding is tijdens transport beschermd met een kartonnen verpakking, die eenvoudig kan worden verwijderd.

Exportzendingen worden daarnaast nog extra verpakt in een passende doos voor bescherming tijdens het transport.

Let op!

Zorg bij het verwijderen van de verpakking dat scharen en/of messen niet in direct contact komen met het product. Deze kunnen de bekleding beschadigen!

6.2 Controle bij ontvangst

Eventuele beschadiging tijdens het vervoer moet onmiddellijk worden gemeld aan de vervoerder en de leverancier, zonder gebruik te maken van de apparatuur om veiligheidsredenen.

6.3 Eerste gebruik

Controleer alle functies vóór eerste gebruik.
Hydraulische varianten kunnen na controle direct in gebruik worden genomen. Bij elektrische varianten dienen eerst het netsnoer en de schakelaar, die met tie-wrap zijn vastgezet, te worden losgemaakt. Vervolgens kan het netsnoer in het stopcontact worden gestoken.



Waarschuwingen



Gevaar

Zie hoofdstuk 7 ‘Gebruik en bediening’

7. Gebruik en bediening

7.1 Voorwaarden vóór gebruik

Voer vóór elk gebruik de volgende controles uit:

1. Controleer de tafel op zichtbare schade, zoals: bekleding, frame, kabels
2. Controleer stabiliteit van de tafel. Bij een ongelijke vloer is het mogelijk om de stelvoeten onder de poten van de tafel te verstellen. *Zie afbeelding*.
3. Controleer of de voedingskabel intact is en correct is aangesloten



Draai aan de pootdop om deze naar gewenste hoogte te verstellen.

Waarschuwingen

Gebruik de tafel niet indien defecten of afwijkingen worden vastgesteld

7.2 Bediening

7.2.1 Hoogteverstelling

7.2.1.1 Elektrisch

Bedien de tafel met de voet-, hand- of rondomschakelaar (zie positie 7+8 van de productcode). Laat de schakelaar los wanneer de gewenste hoogte is bereikt.

		
Voetbediening	Handbediening	Rondombediening

7.2.1.2 Hydraulisch

Bedien de tafel door middel van de pompbeugel.



Hydraulisch

Waarschuwingen

Houd handen, voeten en kabels uit de buurt van bewegende delen. (Zie R-01)

7.2.2 Verstellen van bekleding delen

7.2.2.1 Gasveerbediening

Trek de gasveerhendel aan, ondersteun het deel tijdens het verstellen en laat de hendel los wanneer de gewenste positie is bereikt.





Waarschuwingen

Verstel alleen als u zeker weet dat het gehele gewicht van de patiënt wordt ondersteund.
Het verstellen van de delen kan beknelling veroorzaken in de buurt van de scharnieren.

7.2.2.2 Elektrisch verstelbaar

Gebruik de hand- of voetschakelaar om het rugdeel elektrisch te verstellen.

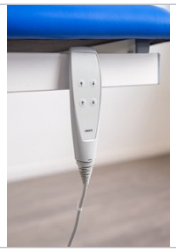	
De pijlen op de schakelaar geven de bedienrichting aan.	+ is omhoog, - is omlaag

Let op!

Alleen bij een elektrisch verstelbaar rugdeel (positie 11 = 1). Niet mogelijk bij de Praxis 1 JR, Praxis 1, Praxis 3 Comfort en Praxis 4 Comfort.

Waarschuwingen

Verstel alleen als u zeker weet dat het gehele gewicht van de patiënt wordt ondersteund.
Het verstellen van de delen kan beknelling veroorzaken in de buurt van de scharnieren.

7.2.2.3 Gezichtsuitsparing

De Praxis 2, Praxis 3, Praxis 4, Praxis 3 Comfort, Praxis 4 Comfort en Praxis 4 Podo kunnen worden uitgevoerd met een gezichtsuitsparing. Als voor deze optie wordt gekozen wordt er standaard een vulstuk in de kleur van de tafel meegeleverd.

Let op!

Niet mogelijk bij de Praxis 1 JR, Praxis 1 en Praxis 3 Podo.



7.2.3 Verplaatsen en positioneren

De Praxis tafels hebben vier dubbelrolwielen om te kunnen bewegen in krappe ruimtes. Aan de achterkant van de tafel bevindt zich de beugel van het wielhefsysteem. Door deze beugel naar beneden te drukken wordt de tafel mobiel. Til de beugel omhoog na het bereiken van de gewenste positie zodat de wielen weer worden ingetrokken. Gebruik nooit de tafel als de wielen niet volledig zijn ingetrokken! De vier poten zijn voorzien van stelvoeten en kunnen individueel worden aangepast wanneer de vloer niet vlak is.

Let op!

Voor het verstellen van de poten. Zie 7.1 Voorwaarden vóór gebruik.

DE TAFEL VERPLAATSEN	DE TAFEL OP DE POTEN ZETTEN	PROCEDURE
		- Als u de tafel wilt verplaatsen duwt u met de voet de beugel naar beneden tot deze stopt. - Om de tafel op zijn poten te zetten duwt u met de voet de beugel omhoog totdat alle poten weer op de vloer staan.

Waarschuwingen

Het is essentieel om de tafel op de poten te zetten tijdens het verplaatsen of behandelen van patiënten.

7.3 Accessoires & extra opties

7.3.1 Mogelijke accessoires & extra opties

Artikelcode	Praxis 1 JR	Praxis 1	Praxis 2	Praxis 3	Praxis 4	Praxis 3 Comfort	Praxis 4 Comfort	Praxis 3 Podo	Praxis 4 Podo
VERHOG00	X	X	X	X	X	X	X	X	X
HEKKEN00	X	X	X	-	-	-	-	-	-
PAPE003	-	-	X	-	-	-	-	-	-
PAPRAX	-	-	X	X	X	X	X	X	X
ADAPB01	-	-	X	-	-	-	-	-	-
ADAPB02	-	-	-	X	X	-	-	X	x
ADAPB03 Vanaf Breedte 80 cm	-	-	-	X	X	-	-	X	X
ADAPB04	-	-	X	-	-	-	-	-	-
ADAPB05	-	-	-	X	X	-	-	X	x
ADAPB06	-	-	-	X	X	-	-	X	x
VOET001	-	-	X	X	X	X	X	X	X
HAKST00	-	-	X	X	X	X	X	X	X
BEENS01	-	-	X	X	X	X	X	X	X
BEENS02	-	-	X	X	X	X	X	X	X
ARMST00	-	-	X	X	X	X	X	X	X
ARMSTSAAR3D	-	-	X	X	X	X	X	X	X
ARMST3	-	-	-	X	X	-	-	X	X

Let op!

Steunen kunnen alleen worden geplaatst in combinatie met adapters!

7.3.2 Gebruik van accessoires

7.3.2.1 Papierrolhouders

Artikelcode: PAPRAX	
	

De papierrolhouder wordt bij de Praxis altijd aan het hoofd/rugdeel gemonteerd.
Het plaatsen van een rol papier:

1. Verwijder de roestvrijstalen stang uit de houder.
2. Duw de stang door de rol.
3. Plaats deze terug in de houder.

Let op!

De maximale rolbreedte die in houder past is 60cm.

7.3.2.2 Adapters

De adapters worden per set geleverd en worden voor levering gemonteerd op de tafel. De adapters zijn verstelbaar en daardoor zijn de diverse steunen altijd goed te positioneren.
De hoogte van de betreffende steun is als volgt in te stellen:

1. Draai de zwarte knevel los en breng de steun op de gewenste hoogte.
2. Draai vervolgens de knevel goed vast om de steun op hoogte te behouden.

Waarschuwingen

Met het gewicht van de patiënt op de steun, draait u de knevel alleen los als u zeker weet dat het gehele gewicht wordt ondersteund!

Artikelcode: ADAPB02 + ADAPB03 + ADAPB05 + ADAPB06 Deze adapters zijn fixeerbaar op iedere gewenste positie door middel van de trekknop.	
	

Artikelcode: ADAPB01 + ADAPB04 Deze adapters zijn niet fixeerbaar.	
	

7.3.2.3 Steunen

Voetsteunen

De voetsteunen worden per set geleverd en deze ontvangt u los bij de tafel. De voetsteunen zijn naar binnen of naar buiten te plaatsen. In combinatie met de draaibare adapters zijn deze steunen altijd goed te positioneren.

Artikelcode: VOET001	
	

Haksteunen

De haksteunen worden per set geleverd en deze ontvangt u los bij de tafel. In combinatie met de draaibare adapters zijn deze steunen altijd goed te positioneren.

Artikelcode: HAKST00	
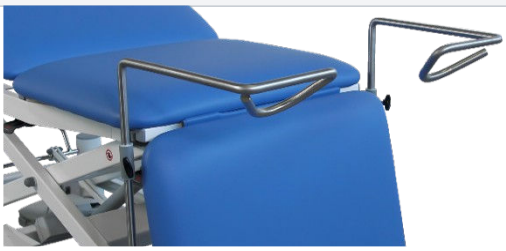	

Beensteunen
De been-/kniesteunen worden per set geleverd en deze ontvangt u los bij de tafel. Door de knik in de staander en in combinatie met de adapters zijn de been-/kniesteunen instelbaar in breedte, diepte en hoogte. Hierdoor zijn deze steunen altijd goed te positioneren.

Artikelcode: BEENS01	
	

Armsteun
De armsteunen worden per stuk geleverd en deze ontvangt u los bij de tafel. Door de knik in de staander en in combinatie met de adapters zijn de armsteunen instelbaar in breedte, diepte en hoogte. Hierdoor zijn deze steunen altijd goed te positioneren.

Artikelcode: ARMST00	
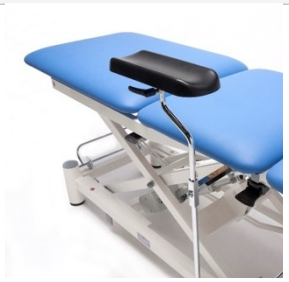	

Armsteun 3D
Deze PU-armsteunen worden per stuk geleverd en zijn in elke hoek te verstellen. Door aan de kogelknop aan de onderzijde te draaien kunt u de gewenste hoek instellen. Door de knik in de staander en in combinatie met de adapters zijn de armsteunen instelbaar in breedte, diepte en hoogte. Hierdoor zijn deze steunen altijd goed te positioneren. De armlegger zelf is 350x115mm groot en is ergonomisch gevormd.

Artikelcode: ARMSTSAAR3D


Waarschuwingen

Met het gewicht van de patiënt op de steun, draait u de knevel alleen los als u zeker weet dat het gehele gewicht wordt ondersteund!

Armsteun wegklapbaar
Deze armsteunen zijn vast gemonteerd op de tafel en kunnen naar achter worden gekanteld. De steunen worden standaard geleverd in dezelfde kleur als de tafel.

Artikelcode: ARMST3


Let op!

ALLEEN mogelijk bij de Praxis 3, Praxis 4, Praxis 3 Podo en Praxis 4 Podo.

Waarschuwingen

Gebruik de steunen niet als sta-op leuning. Hierdoor bestaat het risico dat de steun naar achter kantelt.

7.3.3 Gebruik van extra opties

7.3.3.1 Valhekken

De optionele zijhekken zijn bedoeld als extra ondersteuning en geven de patiënt meer zekerheid tijdens het in- en uitstappen en gedurende de behandeling. De zijhekken kunnen eenvoudig omhoog en omlaag worden geklapt en dienen vóór elk gebruik te worden gecontroleerd op een correcte vergrendeling.
Het gebruik van de valhekken:

1. Klap het valhek omhoog tot het vergrendelt.
2. Controleer de vergrendeling door licht aan het valhek te trekken.
3. Ontgrendel het valhek om het omlaag te klappen en begeleid het hek met de hand naar beneden.

Let op!

Controleer vóór elk gebruik of de valhekken correct vergrendelen en niet beschadigd zijn.

Waarschuwingen

Laat een patiënt nooit onbeheerd achter, ook niet wanneer de zijhekken omhoog zijn geklapt. De zijhekken bieden extra ondersteuning, maar vormen geen garantie tegen vallen of andere onveilige situaties. Zorg er altijd voor dat de patiënt onder toezicht blijft.

Waarschuwingen

Gebruik de valhekken niet om de tafel te tillen of te verplaatsen en niet als sta-op steun. Let bij het omhoog en omlaag klappen op beknelling van de vingers.

Artikelcode: **HEKKEN00:** 100 cm lang	
	

7.3.3.2 Verhogingsset

De optionele verhogingsset verhoogt het onderframe van de behandeltafel met 6 cm. Hierdoor wordt de totale doorrijhoogte vergroot tot 17 cm, waardoor hulpmiddelen, zoals patiëntliften, eenvoudiger onder de behandeltafel kunnen worden geplaatst en verplaatst.

Let op!

In combinatie met een hydraulische pomp is de bedieningshendel van de pomp ook hoger geplaatst.

Waarschuwingen

Controleer altijd of de behandeltafel stabiel staat voordat deze in gebruik wordt genomen.

Artikelcode: VERHOG00 Hiermee wordt het frame 6 cm verhoogd.
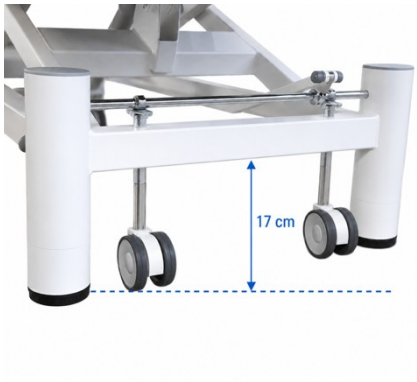

7.3.3.3 Papegaai

De papegaai wordt bevestigd aan het bovenframe en daarmee blijft de afstand tussen de papegaai en de patiënt gelijk als de hoogte wordt ingesteld. De papegaai wordt standaard geleverd met een in hoogte verstelbare triangelgreep.

Let op!

- *Alleen mogelijk voor de Praxis 2.*
- *De totale lengte van de tafel zal met 7,5 cm worden verlengd.*

Artikelcode: PAPE003		
		

8. Reiniging en hygiëne

Een correcte reiniging en desinfectie zijn essentieel voor het behoud van de bekleding en het waarborgen van een hygiënische werkomgeving. Volg onderstaande instructies zorgvuldig op.

8.1 Bekledingsmateriaal

De bekleding van dit product is uitgevoerd in skai® Tovega EN staynu: hoogwaardig kunstleer van ca. 89% PVC-compound op een drager van ca. 11% gebreid polyester (gerecyclede PES-vezel). Dankzij de staynu-afwerking is het materiaal sterk vlekwerend en eenvoudig te reinigen.

Eigenschap	Specificatie
Biocompatibiliteit	Getest volgens EN ISO 10993-5 (cytotoxiciteit) en EN ISO 10993-10 / -23 (huidsensibilisatie en irritatie)
Brandgedrag	Moeilijk ontvlambaar volgens EN 1021-1 + 2 en BS 5852 IS-0 + 1 (composiettest)
Bestendigheid	Bestand tegen desinfectiemiddelen, urine, bloed, zweet, olie en vet
Slijtvastheid	≥ 300.000 toeren Martindale (EN ISO 5470-2)
Lichtechtheid	Niveau 6 (EN ISO 105-B02)
Samenstelling	Ftalaatvrij; voldoet aan EN 71-3 (migratie van bepaalde elementen)

skai® is een geregistreerd handelsmerk van Konrad Hornschuch GmbH (Continental).

8.2 Reiniging

Om de levensduur van de bekleding te verlengen, dient deze regelmatig gereinigd te worden. Regelmatige reiniging is voldoende om de eigenschappen van het materiaal te behouden; een aanvullende behandeling met lederverzorgingsmiddelen is niet nodig.

Dagelijkse reiniging

Reinig het oppervlak met warm, mild zeepsop en een microvezeldoek. Verwijder vervuiling door kleurafgevende voedingsmiddelen of andere stoffen direct. Herhaal de reiniging bij sterke vervuiling.

Hardnekkige vervuiling

Gebruik bij hardnekkige vlekken een reinigingsmiddel op alcoholbasis, zoals isopropanol of ethanol. Verwijder resten van zeep of alcohol daarna met een vochtige doek en lauw water en droog het oppervlak goed.

Let op!

De volledige desinfectiemiddelenaanbeveling en de kleurenkaart van skai® Tovega EN staynu zijn op aanvraag verkrijgbaar bij Wesseling BV.

8.3 Desinfectie

Zorg ervoor dat de bekleding na elk gebruik volledig schoon is. Desinfecteer het kunstleer en gebruik bij iedere nieuwe patiënt eventueel een nieuwe papieren rol of beschermhoes.

De onderstaande desinfectiemiddelen zijn door de fabrikant van het bekledingsmateriaal getest en aanbevolen voor de oppervlaktedesinfectie van skai® Tovega EN staynu. Volg voor dosering, inwerktijd en gebruik altijd de instructies van de fabrikant van het desinfectiemiddel.

Fabrikant	Desinfectiemiddel
Dr. Schumacher GmbH	Cleanisept / Wipes, Descosept, Biguanid Fläche, Descosept PUR Wipes RTU, Descosept Sensitive Wipes, Descosept spezial, Ultrasol active
Bode Chemie GmbH	Mikrobac forte, Kohrsolin FF, Bacillol® 30 Sensitive, Dismozon plus

Schülke & Mayr GmbH	Perform, Mikrozid sensitive liquid, Mikrozid universal liquid, Terralin protect
Ecolab GmbH	Incidin liquid, Incidin Pro, Incidin Plus, Incidin Active, Incidin OxyWipe S
B. Braun Melsungen AG	Meliseptol foam pure, Meliseptol rapid
Dürr Dental AG	FD 300, FD 366
Antiseptica Dr. H.-J. Molitor GmbH	Biguacid S, Descogen Liquid r.f.u.
Lysoform Dr. Hans Rosemann GmbH	Lysoformin spezial, Aldasan 2000
Tana Chemie GmbH	Apesin rapid
Aquagenius Schweiz GmbH	Aquama® Indigo®
CosiMed GmbH	CosiMed Konzentrat

Bron: skai® desinfectiemiddelenaanbeveling, Konrad Hornschuch (VAH-lijst stand 01/2025).

Let op!

De aanbeveling is gebaseerd op de samenstelling van de middelen op het moment van testen. Test een niet genoemd desinfectiemiddel eerst op een onopvallende plek van de bekleding.

Waarschuwingen

Gebruik uitsluitend geschikte desinfectiemiddelen die compatibel zijn met het kunstleer. Overmatig of onjuist gebruik kan de levensduur van de bekleding verkorten.

8.4 Beperkingen

- Gebruik geen chemische bleekmiddelen (zoals chloor), oplosmiddelen of schurende reinigingsmiddelen.
- Gebruik geen stoomreinigers, of hogedrukreinigers.
- Vermijd langdurige blootstelling aan sterke chemicaliën.
- Verwijder vlekken zo snel mogelijk om permanente schade te voorkomen.

Waarschuwingen

Het niet naleven van deze richtlijnen kan leiden tot beschadiging van de bekleding en verlies van garantie!

9. Onderhoud en inspectie

9.1 Dagelijkse controle

De gebruiker dient vóór elk gebruik te controleren of het product veilig en correct functioneert.

Let op!

Controleer of de functies werken zoals omschreven in: 7.1 Voorwaarden vóór gebruik.



Waarschuwingen

Gebruik het product niet indien:

- *Onderdelen loszitten of beschadigd zijn.*
- *De tafel niet stabiel staat.*
- *Een veilige behandeling niet kan worden gegarandeerd*

9.2 Preventief onderhoud

Voor een veilige en langdurige werking moet periodiek onderhoud worden uitgevoerd.

Aanbevolen frequentie:

- Minimaal eenmaal per jaar, afhankelijk van gebruiksintensiteit

Preventief onderhoud kan worden uitgevoerd door:

- De gebruiker, voor zover het visuele en functionele controles betreft.
- De fabrikant of een door de fabrikant geautoriseerde partij voor uitgebreide inspectie en onderhoud.

Te controleren onderdelen:

- Frameconstructie op scheuren of vervorming
- Bevestigingsmiddelen zoals bouten en schroeven
- Werking van gasveren en verstelmechanismen
- Wielhefsysteem en mobiliteit van de wielen
- Elektrische componenten en bekabeling (indien van toepassing)

Let op!

Let tijdens gebruik op:

- *Ongewone geluiden*
- *Schokkerige bewegingen*
- *Verminderde stabiliteit*

Deze kunnen duiden op slijtage of defecten.

- *Het niet correct uitvoeren van onderhoud kan leiden tot verminderde veiligheid en functioneren van het product.*
- *Indien twijfel bestaat over de technische staat van het product, dient onderhoud te worden uitgevoerd door de fabrikant of een geautoriseerde partij.*



Waarschuwingen

- *Voer geen onderhoud uit aan het product terwijl er een patiënt op de tafel aanwezig is.*
- *Zorg ervoor dat het product stabiel staat en niet kan bewegen tijdens onderhoudswerkzaamheden.*



Gevaar

Ontkoppel de voeding voordat werkzaamheden worden uitgevoerd aan elektrische componenten (indien van toepassing)

10. Storingen en ondersteuning

10.1 Algemeen

Bij storingen of afwijkend functioneren:

- Stop het gebruik van het product
- Controleer of de oorzaak zichtbaar is (Bijv. kabel, bediening, blokkade)
- Gebruik het product niet indien de veiligheid niet gegarandeerd is.

Waarschuwingen

Gebruik het product niet verder indien een storing wordt vastgesteld die invloed kan hebben op de veiligheid van patiënt of gebruiker.

10.2 Veel voorkomende storingen

Probleem: Hoogteverstelling werkt niet
Mogelijke oorzaken:

- Schakelaar is defect/niet goed aangesloten
- Netsnoer is defect/niet goed aangesloten
- Actuator is defect/niet goed aangesloten
- Controlebox is defect/niet goed aangesloten
- Hydraulische pompbeugels zijn los van de pomp gekomen

Probleem: Positioneren van een beweegbaar deel werkt niet of positie kan niet worden behouden.
Mogelijke oorzaken:

- Defecte of onjuist afgestelde gasveer
- Kabel is beschadigd of gebroken

Waarschuwingen

Gebruik het product niet indien verstelbare delen onverwacht bewegen of niet in positie blijven, om risico op beknelling of letsel te voorkomen.

Let op!

Controleer eerst eenvoudige oorzaken zoals voeding en bediening voordat contact wordt opgenomen met de fabrikant.

10.3 Ondersteuning

Voor technische ondersteuning kunt u terecht bij de fabrikant. Zie: 1.2 Fabrikant.

Let op!

Houd bij contact het serienummer van het product bij de hand.

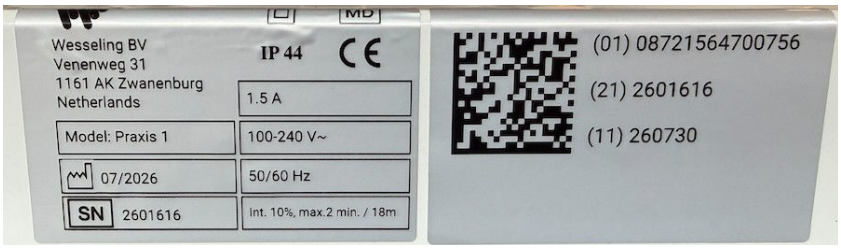

11. Afvoer

11.1 Algemeen

Aan het einde van de levensduur moet het product worden afgevoerd volgens de geldende lokale regelgeving.

Let op!

- *Metalen onderdelen kunnen worden gerecycled*
- *Bekleding en kunststof onderdelen moeten gescheiden worden verwerkt*
- *Elektrische componenten (indien aanwezig) moeten als elektronisch afval worden afgevoerd*



Waarschuwingen

Het product mag niet als huishoudelijk afval worden weggegooid!

11.2 Hergebruik en circulariteit

Om de levensduur van het product te verlengen en bij te dragen aan circulair gebruik, is het mogelijk om het product aan te bieden voor hergebruik of revisie.

Neem contact op om de geschiktheid van het product voor revisie of hergebruik te beoordelen met:
Fysio-Tech B.V. (onderdeel van Wesseling B.V.)

12. Garantie

12.1 Garantievoorwaarden

De fabrikant biedt een garantieperiode van **36 maanden** vanaf de datum van levering.
De garantie dekt:

- Fabricagefouten
- Materiaalfouten bij normaal gebruik

12.2 Uitsluitingen

De garantie is niet van toepassing op:

- Normale slijtage van onderdelen
- Schade door onjuist gebruik of overbelasting
- Schade door externe invloeden (bijv. vocht, stoten)
- Aanpassingen of reparaties zonder toestemming van de fabrikant

Let op!

Gebruik buiten de in deze gebruiksaanwijzing beschreven toepassing kan leiden tot het vervallen van de garantie

12.3 Reparaties

Reparaties binnen de garantieperiode:

- Worden uitgevoerd door de fabrikant of geautoriseerde partij.

Reparaties buiten de garantieperiode:

- Worden uitgevoerd tegen vergoeding.

Let op!

Ongeautoriseerde reparaties kunnen leiden tot onveilige situaties en het vervallen van de garantie.

12.4 Reserveonderdelen

Gebruik uitsluitend originele reserveonderdelen van de fabrikant

Let op!

Het gebruik van niet-originele onderdelen kan leiden tot verminderde veiligheid en prestaties van het product.